工　事　名	国道140号交差点拡幅工事		事 業 区 分	道路新設・改築			
			工 事 区 分	道路改良			
工　　種	種　　別	細　　別	規　　格	単位	集計表数量	総括表数量	備　　考
道路土工	掘削工	掘削	（土砂）	m3	354.4	350	
	路床盛土工	路床盛土	（土砂）	m3	600.0	600	
		土砂等運搬	（土砂）	m3	343.8	340	
	路体盛土工	路体盛土	（土砂）	m3	224.4	220	
舗装工	舗装準備工	不陸整正		m2	869.7	870	
	アスファルト舗装工	下層路盤 （車道・路肩部）	RC-40 t=150	m2	869.7	870	
		上層路盤 （車道・路肩部）	M-40 t=150	m2	781.0	780	
		上層路盤 （車道・路肩部）	再生瀝青安定処理 t=90	m2	781.0	780	
		基層 （車道・路肩部）	再生粗粒度As t=50	m2	781.0	780	
		表層 （車道・路肩部）	改質AsⅡ型 t=50	m2	1759.6	1760	
	透水性舗装工	フィルター層	砂　t=50	m2	552.3	550	
		下層路盤 （歩道部）	RC-40　t=100	m2	552.3	550	
		表層 （歩道部）	開粒度As t=30	m2	552.3	550	
縁石工	縁石工	導水ブロック1型	縁石分離型 φ150	m	216.5	217	
		導水ブロック1型 （曲線部）	縁石分離型 φ150	m	15.6	16	
		導水ブロック2型	縁石分離型 φ150　集水ます	箇所	19.0	19	
		歩車道境界ブロック 1型	標準タイプ H=250	m	234.7	235	
		歩車道境界ブロック 2型	切下げタイプ H=100	m	5.8	6	
		歩車道境界ブロック 3型	すり付けタイプ H=250～100	m	1.2	1	
		歩車道境界ブロック 4型	水抜きタイプ H=250	m	5.4	5	
		歩車道境界ブロック 5型	切下げタイプ H=70	m	4.0	4	
		歩車道境界ブロック 6型	すり付けタイプ H=250～70	m	1.2	1	
		歩車道境界ブロック 7型	標準タイプ H=250	m	0.5	1	
		地先境界ブロック	150×150×600	m	228.5	229	
区画線工	区画線工	区画線設置（溶融式）	中心線、白色 実線・ゼブラ W=15cm	m	244.0	240	

工　事　名	国道140号交差点拡幅工事		事 業 区 分	道路新設・改築			
			工 事 区 分	道路改良			
工　　種	種　　別	細　　別	規　　格	単位	集計表数量	総括表数量	備　　考
区画線工	区画線工	区画線設置（溶融式）	中心線、黄色 実線・ゼブラ W=15cm	m	259.4	260	
		区画線設置（溶融式）	中心線、白色 破線 W=15cm	m	15.0	15	塗布延長
		区画線設置（溶融式）	外側線、白色 実線・ゼブラ W=15cm	m	532.0	530	
		区画線設置（溶融式）	外側線、白色 破線 W=15cm	m	20.0	20	塗布延長
		区画線設置（溶融式）	ゼブラ斜線、白色 実線・ゼブラ W=45cm	m	148.9	150	
		区画線設置（溶融式）	停止線、白色 実線・ゼブラ W=45cm	m	2.8	3	
		区画線設置（溶融式）	矢印・記号・文字、白色 15cm換算	m	63.5	63	
道路植栽工	道路植栽工	植樹帯盛土	客土 赤土95%,土壌改良材5%	m3	41.8	42	
		植樹（低木植栽）	キンメツゲ H=0.5m,W=0.2m	本	1031	1031	
道路付属物 復旧（移設）工	附属物復旧（移設）工	警戒標識(路側式) (復旧(移設))	左方屈曲あり（202）	基	1	1	
構造物撤去工	作業土工	床掘り	(土砂)	m3	330.6	330	
		埋戻し	(土砂)	m3	101.5	100	
	構造物取壊し工	コンクリート 構造物取壊し	無筋構造物	m3	378.8	380	
		コンクリート 構造物取壊し	鉄筋構造物	m3	8.1	10	
		路面切削	As　t=6cm以下	m2	968.4	968	
		舗装版破砕	As t=15cm以下	m2	495.8	496	
		舗装版破砕	As t=15cmを超え 35cm以下	m2	59.1	59	
		舗装版破砕	Co t=15cm以下	m2	142.8	143	
		舗装版切断	As t=15cm以下	m2	3.6	4	
		舗装版切断	As t=15cmを超え 30cm以下	m2	47.4	47	
	運搬処理工	殻運搬処理	無筋Co殻	m3	378.8	379	
		殻運搬処理	鉄筋Co殻	m3	22.4	22	
		殻運搬処理	As殻	m3	74.5	75	
		殻運搬処理	伐採木	kg	188.2	188	
		濁水運搬処理		m3	0.2	0.2	

工　事　名	国道140号交差点拡幅工事		事 業 区 分	道路新設・改築			
			工 事 区 分	道路改良			
工　　種	種　　別	細　　別	規　　格	単位	集計表数量	総括表数量	備　　考
構造物撤去工	防護柵撤去工	防護柵（横断・転落防止柵）撤去	H=1.1m(パネル式)	m	74.3	74	
	植栽撤去工	低木伐採・伐根	株物　樹高50cm以上80cm未満	株	634.0	634	

残 土 土 量 数 量 集 計 表

種　　別	細　　別	規　格	数量用単位	数　量　区　分					合　計	備　考
				道路土工	撤去工					
掘削工	掘削	（土砂）	m3	354.4					354.4	a
路床盛土工	路床盛土	（土砂）	m3	600.0					600.0	c
路体盛土工	路体盛土	（土砂）	m3	224.4					224.4	c
作業土工	床掘り	（土砂）	m3		330.6				330.6	b
	埋戻し	（土砂）	m3		101.5				101.5	d
残土処理工	残土処理	（土砂）	m3						-343.8	(a+b)-(c+d)/0.9
		※　－の場合は不足しているので盛土材を（343.8m3）土砂等運搬に計上する。								

道 路 土 工 数 量 集 計 表

種　　別	細　　別	規　　格	数量用単位	数　量　区　分			合　計	備　考
掘削工	掘削	（土砂）	m3	354.4			354.4	
路床盛土工	路床盛土	（土砂）	m3	600.0			600.0	
路体盛土工	路体盛土	（土砂）	m3	224.4			224.4	

道 路 土 工 計 算 表

測　　点	距　離	掘削(土砂)									備　考
		断面積	平均断面積	土　量							
NO.0+8.0	0.0	1.3	―	―							
NO.1	12.0	1.3	1.30	15.6							
NO.2	20.0	1.3	1.30	26.0							
NO.3	20.0	1.3	1.30	26.0							
NO.4	20.0	1.3	1.30	26.0							
NO.5	20.0	1.3	1.30	26.0							
NO.5+19.5	19.5	1.3	1.30	25.4							
NO.6+14.5	15.0	1.3	1.30	19.5							
NO.7	5.5	1.3	1.30	7.2							
NO.7+5.5	5.5	1.3	1.30	7.2							
NO.8+0.5	15.0	1.3	1.30	19.5							
NO.9	19.5	1.3	1.30	25.4							
NO.10	20.0	1.4	1.35	27.0							
NO.11	20.0	1.3	1.35	27.0							
NO.12	20.0	1.3	1.30	26.0							
NO.13	20.0	1.3	1.30	26.0							
NO.13+16.0	16.0	1.3	1.30	20.8							
NO.13+16.0	0.0	0.5	―	―							
NO.14	4.0	0.5	0.50	2.0							
NO.14+3.5	3.5	0.5	0.50	1.8							
合計	**275.5**			**354.4**							

道 路 土 工 計 算 表

測　　点	距　離	路床盛土(土砂)			路体盛土(土砂)						備　考
		断面積	平均断面積	土　量	断面積	平均断面積	土　量				
NO.0+8.0	0.0	2.2	—	—	1.1	—	—				
NO.1	12.0	2.2	2.20	26.4	1.1	1.10	13.2				
NO.2	20.0	1.8	2.00	40.0	0.9	1.00	20.0				
NO.3	20.0	1.8	1.80	36.0	0.9	0.90	18.0				
NO.4	20.0	1.8	1.80	36.0	0.9	0.90	18.0				
NO.5	20.0	1.8	1.80	36.0	0.9	0.90	18.0				
NO.5+19.5	19.5	1.9	1.85	36.1	0.9	0.90	17.6				
NO.6+8.2	8.7	3.0	2.45	21.3	0.9	0.90	7.8				
NO.6+8.2	0.0	3.0	—	—	0.0	—	—				
NO.7	11.8	3.0	3.00	35.4	0.0	0.00	0.0				
NO.7+11.8	11.8	3.0	3.00	35.4	0.0	0.00	0.0				
NO.7+11.8	0.0	3.0	—	—	0.9	—	—				
NO.8+0.5	8.7	2.5	2.75	23.9	0.9	0.90	7.8				
NO.9	19.5	2.9	2.70	52.7	0.9	0.90	17.6				
NO.10	20.0	3.1	3.00	60.0	0.9	0.90	18.0				
NO.11	20.0	1.5	2.30	46.0	0.9	0.90	18.0				
NO.12	20.0	2.0	1.75	35.0	0.9	0.90	18.0				
NO.13	20.0	2.3	2.15	43.0	0.9	0.90	18.0				
NO.13+16.0	16.0	2.3	2.30	36.8	0.9	0.90	14.4				
NO.13+16.0	0.0	0.0	—	—	0.0	—	—				
NO.14	4.0	0.0	0.00	0.0	0.0	0.00	0.0				
NO.14+3.5	3.5	0.0	0.00	0.0	0.0	0.00	0.0				
合計	**275.5**			**600.0**			**224.4**				

舗 装 工 数 量 集 計 表

種　　別	細　　別	規　　格	数量用単位	数　量　区　分		合　計	備　考
舗装準備工	不陸整正		m2	869.7		869.7	
アスファルト舗装工	下層路盤（車道・路肩部）	RC-40　t=150	m2	869.7		869.7	
	上層路盤（車道・路肩部）	M-40　t=150	m2	781.0		781.0	
	上層路盤（車道・路肩部）	再生瀝青安定処理　t=90	m2	781.0		781.0	
	基層（車道・路肩部）	再生粗粒度As　t=50	m2	781.0		781.0	
	表層（車道・路肩部）	改質AsⅡ型　t=50	m2	1759.6		1759.6	
透水性舗装工							
	フィルター層	砂　t=50	m2	552.3		552.3	
	下層路盤（歩道部）	RC-40　t=100	m2	552.3		552.3	
	表層（歩道部）	開粒度As　t=30	m2	552.3		552.3	

アスファルト舗装工 数量計算表

測　　点	距　離	不陸整正			下層路盤（再生砕石 t=15cm）						備　考
		幅 (m)	平均幅 (m)	面積 (m2)	幅 (m)	平均幅 (m)	面積 (m2)				
NO.0+8.0	0.0	0.75	―	―	0.75	―	―				
NO.1	12.0	1.13	0.940	11.3	1.13	0.940	11.3				
NO.2	20.0	1.78	1.455	29.1	1.78	1.455	29.1				
NO.3	20.0	2.42	2.100	42.0	2.42	2.100	42.0				
NO.4	20.0	3.11	2.765	55.3	3.11	2.765	55.3				
NO.5	20.0	3.77	3.440	68.8	3.77	3.440	68.8				
NO.5+19.5	19.5	4.17	3.970	77.4	4.17	3.970	77.4				
NO.8+0.5	41.0	4.22	4.195	254.2	4.22	4.195	254.2				CADソフトによる算出
NO.9	19.5	4.16	4.190	81.7	4.16	4.190	81.7				
NO.10	20.0	3.48	3.820	76.4	3.48	3.820	76.4				
NO.11	20.0	2.83	3.155	63.1	2.83	3.155	63.1				
NO.12	20.0	2.11	2.470	49.4	2.11	2.470	49.4				
NO.13	20.0	1.44	1.775	35.5	1.44	1.775	35.5				
NO.14	20.0	0.83	1.135	22.7	0.83	1.135	22.7				
NO.14+3.5	3.5	0.75	0.790	2.8	0.75	0.790	2.8				
					CADソフトによる算出添付図						
合計	275.5			869.7			869.7				

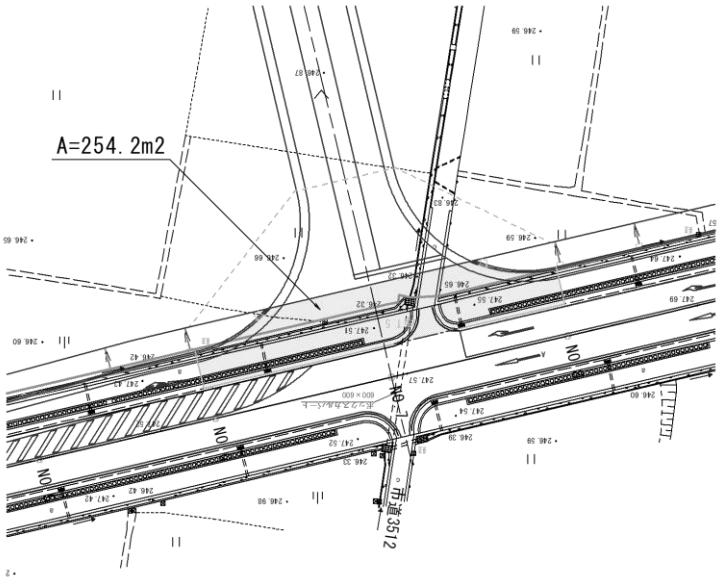

アスファルト舗装工 数量計算表

測　　点	距　離	表層（改質AsⅡ型 t=5cm）									備　考
		幅 (m)	平均幅 (m)	面積 (m2)							
舗装（車道部）											
NO.0+8.0	0.0	3.90	―	―							
NO.0+15.5	7.5	4.15	4.025	30.2							
NO.1	4.5	4.30	4.225	19.0							
NO.2	20.0	4.97	4.635	92.7							
NO.3	20.0	5.63	5.300	106.0							
NO.4	20.0	6.30	5.965	119.3							
NO.5	20.0	6.97	6.635	132.7							
NO.5+13.0	13.0	7.40	7.185	93.4							
NO.5+19.5	6.5	7.40	7.400	48.1							
NO.8+0.5	41.0	7.40	7.400	391.8							CADソフトによる算出
NO.8+18.5	18.0	7.40	7.400	133.2							
NO.9	1.5	7.35	7.375	11.1							
NO.10	20.0	6.68	7.015	140.3							
NO.11	20.0	6.02	6.350	127.0							
NO.12	20.0	5.35	5.685	113.7							
NO.13	20.0	4.68	5.015	100.3							
NO.13+16	16.0	4.15	4.415	70.6							
NO.14	4.0	4.02	4.085	16.3							
NO.14+3.5	3.5	3.90	3.960	13.9							
					CADソフトによる算出添付図						
					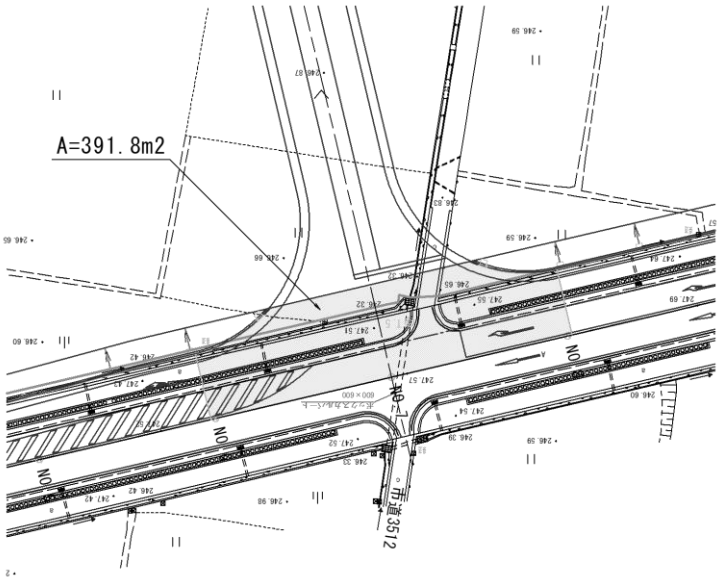						
合計	275.5			1759.6							

アスファルト舗装工 数量計算表

測　　点	距　離	基層（再生粗粒度As t=5cm）			上層路盤（再生瀝青安定処理As t=9cm）			上層路盤（粒調砕石 t=15cm）			備　考
		幅 (m)	平均幅 (m)	面積 (m2)	幅 (m)	平均幅 (m)	面積 (m2)	幅 (m)	平均幅 (m)	面積 (m2)	
舗装（車道部）											
NO.0+8.0	0.0	0.40	—	—	0.40	—	—	0.40	—	—	
NO.1	12.0	0.78	0.590	7.1	0.78	0.590	7.1	0.78	0.590	7.1	
NO.2	20.0	1.43	1.105	22.1	1.43	1.105	22.1	1.43	1.105	22.1	
NO.3	20.0	2.07	1.750	35.0	2.07	1.750	35.0	2.07	1.750	35.0	
NO.4	20.0	2.76	2.415	48.3	2.76	2.415	48.3	2.76	2.415	48.3	
NO.5	20.0	3.42	3.090	61.8	3.42	3.090	61.8	3.42	3.090	61.8	
NO.5+19.5	19.5	3.82	3.620	70.6	3.82	3.620	70.6	3.82	3.620	70.6	
NO.8+0.5	41.0	3.87	3.845	247.6	3.87	3.845	247.6	3.87	3.845	247.6	CADソフトによる算出
NO.9	19.5	3.81	3.840	74.9	3.81	3.840	74.9	3.81	3.840	74.9	
NO.10	20.0	3.13	3.470	69.4	3.13	3.470	69.4	3.13	3.470	69.4	
NO.11	20.0	2.48	2.805	56.1	2.48	2.805	56.1	2.48	2.805	56.1	
NO.12	20.0	1.76	2.120	42.4	1.76	2.120	42.4	1.76	2.120	42.4	
NO.13	20.0	1.09	1.425	28.5	1.09	1.425	28.5	1.09	1.425	28.5	
NO.14	20.0	0.48	0.785	15.7	0.48	0.785	15.7	0.48	0.785	15.7	
NO.14+3.5	3.5	0.40	0.440	1.5	0.40	0.440	1.5	0.40	0.440	1.5	
合計	275.5			781.0			781.0			781.0	

CADソフトによる算出添付図

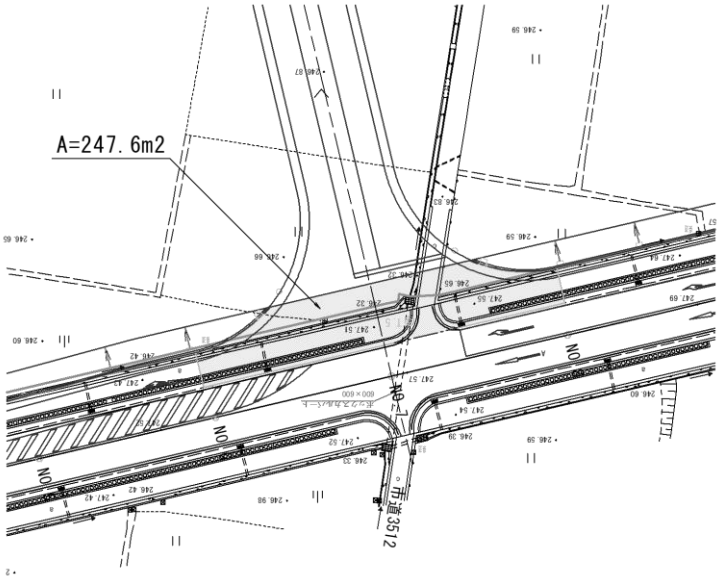

アスファルト舗装工 数量計算表

測　点	距　離	表層（開粒度As t=3cm）			下層路盤（再生砕石 t=10cm）			フィルター層（砂 t=5cm）			備　考
		幅 (m)	平均幅 (m)	面積 (m2)	幅 (m)	平均幅 (m)	面積 (m2)	幅 (m)	平均幅 (m)	面積 (m2)	
舗装（歩道部）											
NO.0+8.0	0.0	3.01	—	—	3.01	—	—	3.01	—	—	
NO.1	12.0	2.60	2.805	33.7	2.60	2.805	33.7	2.60	2.805	33.7	
NO.1+7.0	7.0	2.15	2.375	16.6	2.15	2.375	16.6	2.15	2.375	16.6	
NO.2	13.0	2.15	2.150	28.0	2.15	2.150	28.0	2.15	2.150	28.0	
NO.3	20.0	2.15	2.150	43.0	2.15	2.150	43.0	2.15	2.150	43.0	
NO.4	20.0	2.15	2.150	43.0	2.15	2.150	43.0	2.15	2.150	43.0	
NO.5	20.0	2.15	2.150	43.0	2.15	2.150	43.0	2.15	2.150	43.0	
NO.5+13.0	13.0	2.15	2.150	28.0	2.15	2.150	28.0	2.15	2.150	28.0	
NO.5+19.4	6.4	2.15	2.150	13.8	2.15	2.150	13.8	2.15	2.150	13.8	
NO.6+14.5	15.1	0.00	1.075	16.6	0.00	1.075	16.6	0.00	1.075	16.6	CADソフトによる算出①
NO.7+5.5	11.0	0.00	—	—	0.00	—	—	0.00	—	—	
NO.8+0.7	15.2	2.15	1.075	16.6	2.15	1.075	16.6	2.15	1.075	16.6	CADソフトによる算出①
NO.8+18.5	17.8	2.15	2.150	38.3	2.15	2.150	38.3	2.15	2.150	38.3	
NO.9	1.5	2.15	2.150	3.2	2.15	2.150	3.2	2.15	2.150	3.2	
NO.10	20.0	2.15	2.150	43.0	2.15	2.150	43.0	2.15	2.150	43.0	
NO.11	20.0	2.15	2.150	43.0	2.15	2.150	43.0	2.15	2.150	43.0	
NO.12	20.0	2.15	2.150	43.0	2.15	2.150	43.0	2.15	2.150	43.0	
NO.13	20.0	2.15	2.150	43.0	2.15	2.150	43.0	2.15	2.150	43.0	
NO.13+3.5	3.5	2.15	2.150	7.5	2.15	2.150	7.5	2.15	2.150	7.5	
NO.13+15.0	11.5	2.37	2.260	26.0	2.37	2.260	26.0	2.37	2.260	26.0	
NO.13+15.0	0.0	2.19	—	—	2.19	—	—	2.19	—	—	
NO.14+3.5	8.5	2.48	2.335	19.8	2.48	2.335	19.8	2.48	2.335	19.8	CADソフトによる算出②
ます部加算①	14箇所	1箇所A=0.14m2		2.0	1箇所A=0.14m2		2.0	1箇所A=0.14m2		2.0	
ます部加算②	1箇所	1箇所A=1.19m2		1.2	1箇所A=1.19m2		1.2	1箇所A=1.19m2		1.2	
	CADソフトによる算出添付図										
	① A=16.6m2 A=16.6m2 ② A=19.8m2 ③ A=1.19m2 ます部N=1箇所 A=0.14m2 ます部N=14箇所										
合計	275.5			552.3			552.3			552.3	

縁 石 工 数 量 集 計 表

種　　別	細　　別	規　　格	数量用単位	数　量　区　分			合　計	備　考
縁石工	導水ブロック1型	縁石分離型 φ150	m	216.51			216.5	
	導水ブロック1型 （曲線部）	縁石分離型 φ150	m	15.62			15.6	
	導水ブロック2型	縁石分離型 φ150　集水ます	箇所	19.00			19.0	
	歩車道境界ブロック 1型	標準タイプ H=250	m	234.67			234.7	
	歩車道境界ブロック 2型	切下げタイプ H=100	m	5.76			5.8	
	歩車道境界ブロック 3型	すり付けタイプ H=250～100	m	1.20			1.2	
	歩車道境界ブロック 4型	水抜きタイプ H=250	m	5.40			5.4	
	歩車道境界ブロック 5型	切下げタイプ H=70	m	4.04			4.0	
	歩車道境界ブロック 6型	すり付けタイプ H=250～70	m	1.20			1.2	
	歩車道境界ブロック 7型	標準タイプ H=250	m	0.54			0.5	
	地先境界ブロック	150×150×600	m	228.48			228.5	

縁石工 延長調書(1)

名称・規格		測点	数量	単位	備考
縁石工					
導水ブロック1型		NO.0 ＋ 9.00 ～ NO.1 ＋ 9.50	20.51	m	
		NO.1 ＋ 10.50 ～ NO.2 ＋ 9.50	19.01	m	
		NO.2 ＋ 10.50 ～ NO.3 ＋ 9.50	19.01	m	
		NO.3 ＋ 10.50 ～ NO.4 ＋ 0.27	9.78	m	
		NO.4 ＋ 3.37 ～ NO.4 ＋ 9.50	6.13	m	
		NO.4 ＋ 10.50 ～ NO.5 ＋ 9.50	19.01	m	
		NO.5 ＋ 10.50 ～ NO.5 ＋ 18.50	8.00	m	
		NO.8 ＋ 1.50 ～ NO.8 ＋ 9.50	8.00	m	
		NO.8 ＋ 10.50 ～ NO.9 ＋ 9.50	19.01	m	
		NO.9 ＋ 10.50 ～ NO.10 ＋ 9.50	19.01	m	
		NO.10 ＋ 10.50 ～ NO.11 ＋ 9.50	19.01	m	
		NO.11 ＋ 10.50 ～ NO.12 ＋ 9.50	19.01	m	
		NO.12 ＋ 10.50 ～ NO.13 ＋ 9.50	19.01	m	
		NO.13 ＋ 10.50 ～ NO.14 ＋ 2.50	12.01	m	
		合計	216.51	m	
導水ブロック1型（曲線部）		NO.5 ＋ 19.50 ～ NO.6 ＋ 6.97	7.81	m	
		NO.7 ＋ 13.03 ～ NO.8 ＋ 0.50	7.81	m	
		合計	15.62	m	

縁石工 延長調書(2)

名称・規格		測点	数量	単位	備考
導水ブロック2型		NO.0 ＋ 8.00 ～ NO.0 ＋ 9.00	1.00	箇所	
		NO.1 ＋ 9.50 ～ NO.1 ＋ 10.50	1.00	箇所	
		NO.2 ＋ 9.50 ～ NO.2 ＋ 10.50	1.00	箇所	
		NO.3 ＋ 9.50 ～ NO.3 ＋ 10.50	1.00	箇所	
		NO.4 ＋ 0.27 ～ NO.4 ＋ 1.27	1.00	箇所	
		NO.4 ＋ 2.37 ～ NO.4 ＋ 3.37	1.00	箇所	
		NO.4 ＋ 9.50 ～ NO.4 ＋ 10.50	1.00	箇所	
		NO.5 ＋ 9.50 ～ NO.5 ＋ 10.50	1.00	箇所	
		NO.5 ＋ 18.50 ～ NO.5 ＋ 19.50	1.00	箇所	
		NO.6 ＋ 6.97 ～ NO.6 ＋ 7.82	1.00	箇所	
		NO.7 ＋ 12.18 ～ NO.7 ＋ 13.03	1.00	箇所	
		NO.8 ＋ 0.50 ～ NO.8 ＋ 1.50	1.00	箇所	
		NO.8 ＋ 9.50 ～ NO.8 ＋ 10.50	1.00	箇所	
		NO.9 ＋ 9.50 ～ NO.9 ＋ 10.50	1.00	箇所	
		NO.10 ＋ 9.50 ～ NO.10 ＋ 10.50	1.00	箇所	
		NO.11 ＋ 9.50 ～ NO.11 ＋ 10.50	1.00	箇所	
		NO.12 ＋ 9.50 ～ NO.12 ＋ 10.50	1.00	箇所	
		NO.13 ＋ 9.50 ～ NO.13 ＋ 10.50	1.00	箇所	
		NO.14 ＋ 2.50 ～ NO.14 ＋ 3.50	1.00	箇所	
		合計	19.00	箇所	

縁石工 延長調書(3)

名称・規格		測点	数量	単位	備考
歩車道境界ブロック		NO.0 ＋ 8.00 ～ NO.0 ＋ 19.70	11.71	m	
1型		NO.1 ＋ 0.30 ～ NO.1 ＋ 19.70	19.41	m	
		NO.2 ＋ 0.30 ～ NO.2 ＋ 19.70	19.41	m	
		NO.3 ＋ 0.30 ～ NO.4 ＋ 1.27	20.98	m	
(NO.0+8.00～NO.4+1.27)		小計	71.51		
		NO.4 ＋ 2.37 ～ NO.4 ＋ 19.70	17.33	m	
		NO.5 ＋ 0.30 ～ NO.5 ＋ 19.50	19.21	m	
(NO.4+2.37～NO.5+19.50)		小計	36.54		
		NO.5 ＋ 19.50 ～ NO.6 ＋ 2.76	3.28	m	
(NO.5+19.50～NO.6+8.50)		小計	3.28	m	
		NO.7 ＋ 17.24 ～ NO.8 ＋ 19.7	22.49	m	
		NO.9 ＋ 0.30 ～ NO.10 ＋ 19.7	19.41	m	
		NO.10 ＋ 0.30 ～ NO.11 ＋ 19.7	19.41	m	
		NO.11 ＋ 0.30 ～ NO.12 ＋ 19.7	19.41	m	
		NO.12 ＋ 0.30 ～ NO.13 ＋ 19.7	19.41	m	
		NO.13 ＋ 0.30 ～ NO.14 ＋ 3.5	23.21	m	
(NO.7+11.50～NO.14+3.50)		小計	123.34	m	
		合計	234.67	m	
歩車道境界ブロック		NO.6 ＋ 3.34 ～ NO.6 ＋ 6.04	2.88	m	
2型					
(NO.5+19.50～NO.6+8.50)		小計	2.88	m	
		NO.7 ＋ 13.96 ～ NO.7 ＋ 16.66	2.88	m	
				m	
(NO.7+11.50～NO.14+3.50)		小計	2.88	m	
		合計	5.76	m	

縁石工 延長調書(4)

名称・規格		測点	数量	単位	備考
歩車道境界ブロック		NO.6 ＋ 2.76 ～ NO.6 ＋ 3.34	0.60	m	
3型					
(NO.5+19.50～NO.6+8.50)		小計	0.60	m	
		NO.7 ＋ 16.66 ～ NO.7 ＋ 17.24	0.60	m	
(NO.7+11.50～NO.14+3.50)		小計	0.60	m	
		合計	1.20	m	
歩車道境界ブロック		NO.0 ＋ 19.70 ～ NO.1 ＋ 0.30	0.60	m	
4型		NO.1 ＋ 19.70 ～ NO.2 ＋ 0.30	0.60	m	
		NO.2 ＋ 19.70 ～ NO.3 ＋ 0.30	0.60	m	
(NO.0+8.00～NO.4+1.27)		小計	1.80	m	
		NO.4 ＋ 19.70 ～ NO.5 ＋ 0.30	0.60	m	
(NO.4+2.37～NO.5+19.50)		小計	0.60	m	
		NO.8 ＋ 19.70 ～ NO.9 ＋ 0.30	0.60	m	
		NO.9 ＋ 19.70 ～ NO.10 ＋ 0.30	0.60	m	
		NO.10 ＋ 19.70 ～ NO.11 ＋ 0.30	0.60	m	
		NO.11 ＋ 19.70 ～ NO.12 ＋ 0.30	0.60	m	
		NO.12 ＋ 19.70 ～ NO.13 ＋ 0.30	0.60	m	
(NO.7+11.50～NO.14+3.50)		小計	3.00	m	
		合計	5.40	m	
歩車道境界ブロック		NO.6 ＋ 6.04 ～ NO.6 ＋ 7.79	2.02	m	
5型					
(NO.5+19.50～NO.6+8.50)		小計	2.02	m	
		NO.7 ＋ 12.21 ～ NO.7 ＋ 13.96	2.02	m	
				m	
(NO.7+11.50～NO.14+3.50)		小計	2.02	m	
		合計	4.04	m	

縁石工 延長調書(5)

名称・規格		測点	数量	単位	備考
歩車道境界ブロック		NO.6 ＋ 7.79 ～ NO.6 ＋ 8.28	0.60	m	
6型					
(NO.5+19.50～NO.6+8.50)		小計	0.60	m	
		NO.7 ＋ 11.72 ～ NO.7 ＋ 12.21	0.60	m	
(NO.7+11.50～NO.14+3.50)		小計	0.60	m	
		合計	1.20	m	
歩車道境界ブロック		NO.6 ＋ 8.28 ～ NO.6 ＋ 8.50	0.27	m	
7型					
(NO.5+19.50～NO.6+8.50)		小計	0.27	m	
		NO.7 ＋ 11.50 ～ NO.7 ＋ 11.72	0.27	m	
(NO.7+11.50～NO.14+3.50)		小計	0.27	m	
		合計	0.54	m	
地先境界ブロック		NO.0 ＋ 8.00	0.69	m	
		NO.1 ＋ 8.85 ～ NO.1 ＋ 9.65	21.81	m	
		NO.1 ＋ 10.35 ～ NO.2 ＋ 9.65	20.31	m	
		NO.2 ＋ 10.35 ～ NO.3 ＋ 9.65	20.31	m	
		NO.3 ＋ 10.35 ～ NO.4 ＋ 0.42	11.08	m	
		NO.4 ＋ 3.22 ～ NO.4 ＋ 9.65	7.43	m	
		NO.4 ＋ 10.35 ～ NO.5 ＋ 9.65	20.31	m	
		NO.5 ＋ 10.35 ～ NO.5 ＋ 18.65	9.33	m	
		NO.8 ＋ 1.35 ～ NO.8 ＋ 9.65	9.30	m	
		NO.8 ＋ 10.35 ～ NO.9 ＋ 9.65	20.33	m	
		NO.9 ＋ 10.35 ～ NO.10 ＋ 9.65	20.31	m	
		NO.10 ＋ 10.35 ～ NO.11 ＋ 9.65	20.31	m	
		NO.11 ＋ 10.35 ～ NO.12 ＋ 9.65	20.31	m	
		NO.12 ＋ 10.35 ～ NO.13 ＋ 9.65	20.31	m	
		NO.13 ＋ 10.35 ～ NO.13 ＋ 15.00	5.65	m	
		NO.14 ＋ 3.50	0.69	m	
		合計	228.48	m	

細　　別	導水ブロック1型	延　長	10.00　m　当り

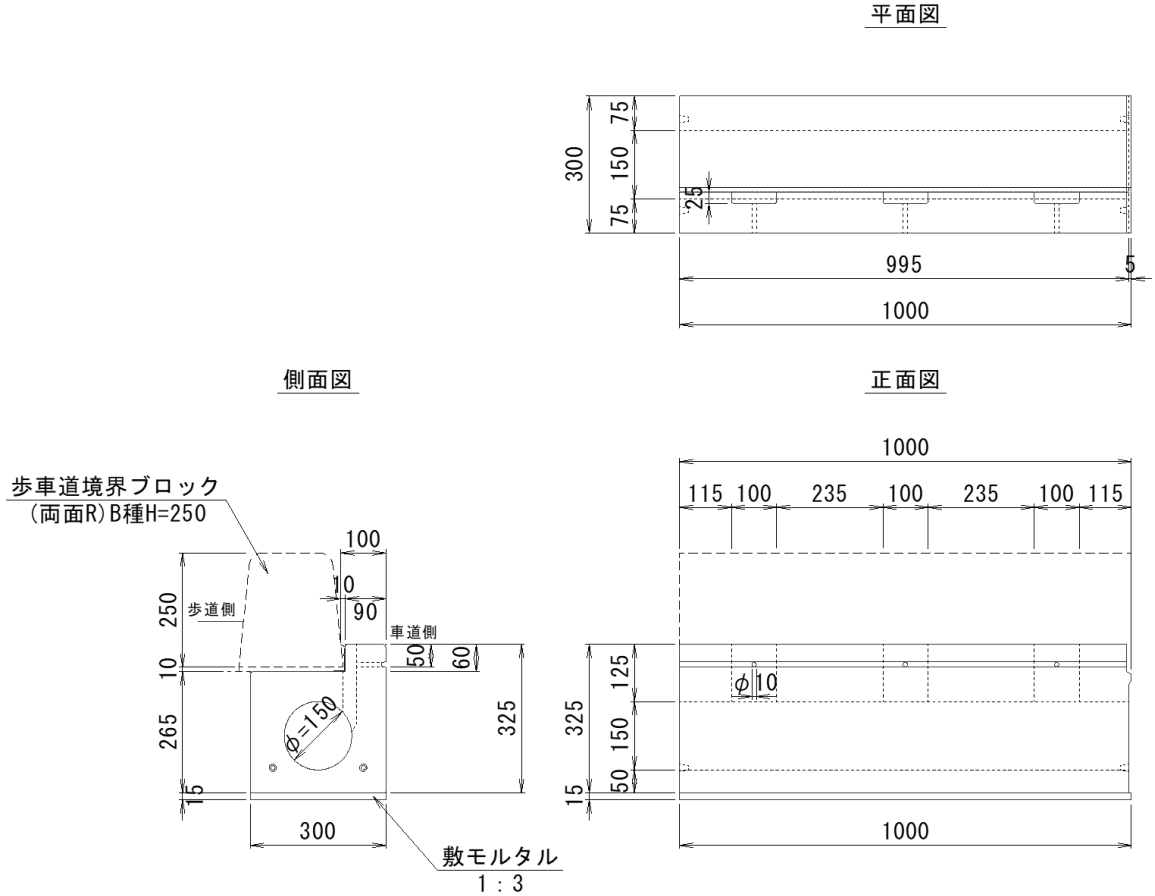

名　　称	規　　格	計　　算　　式	数　　量
導水ブロック	縁石分離型φ150	10.0/1.0075	9.93 個
敷モルタル	1：3	0.300×0.025×10.0	0.075 m3

細　　別	導水ブロック2型	延　長	10.0 箇所 当り

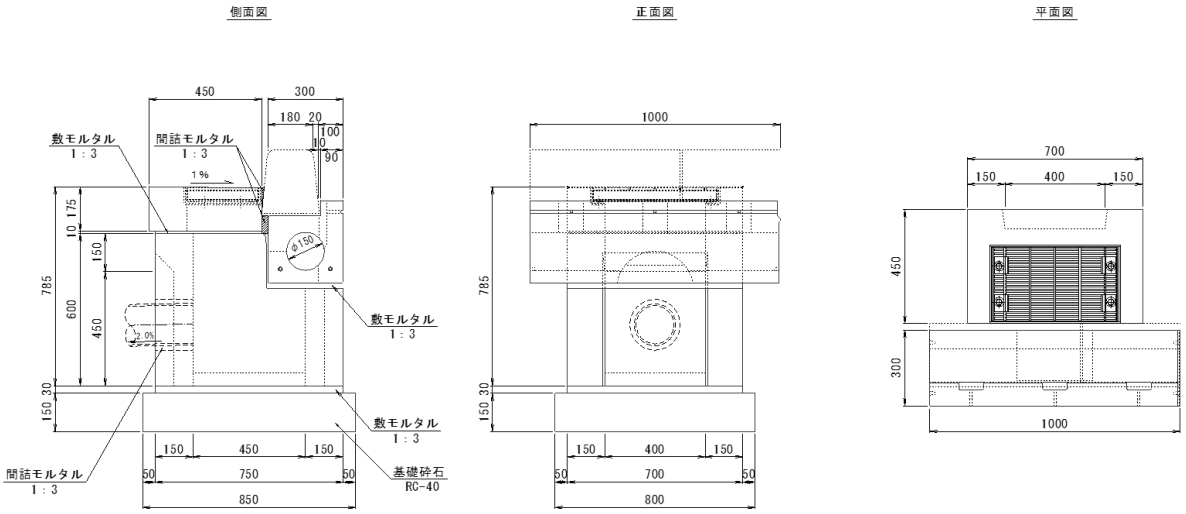

名　　称	規　　格	計　　算　　式	数　　量
導水ブロック	縁石分離型φ150 集水ます	10.0/1.0	10.00 組
敷モルタル	1：3	0.700×0.750×0.030×10.0	0.158 m3
基礎砕石	RC-40　t=15cm	0.800×0.850×10.0	6.800 m2
底張りコンクリート	18-8-25BB	0.400×0.450×0.05×10.0	0.090 m3
塩ビ管	VPφ150	2.350×10.0	23.500 m
間詰モルタル	1：3	(3.141×0.200^2/4-3.141×0.165^2/4) ×0.075×10.0	0.008 m3
削孔	φ200	2×10.0	20.00 孔

細　　別	歩車道境界ブロック1型	延　長	10.00　m　当り

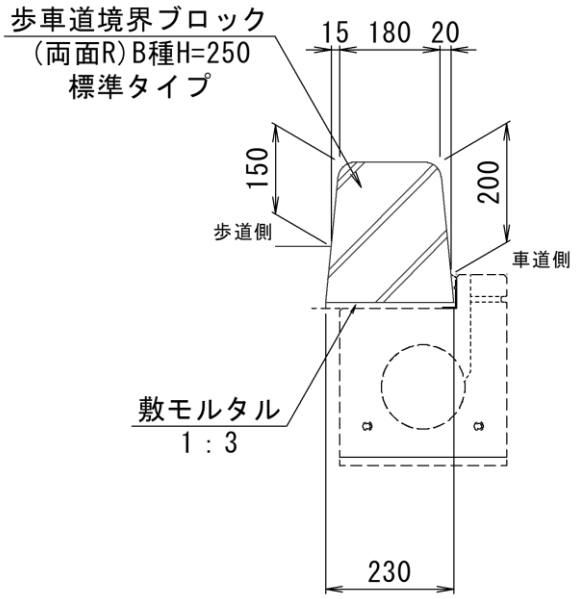

名　　称	規　　格	計　　算　　式	数　　量
歩車道境界ブロック	標準タイプ (両面R)B種 H=250	10.0/0.605	16.5 個
敷モルタル	1：3	0.230×0.010×10.0	0.023 m3

細　　別	歩車道境界ブロック2型	延　長	10.00　m　当り

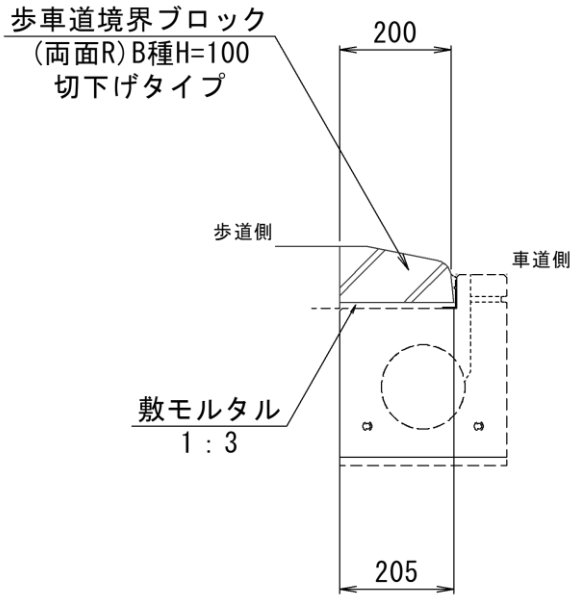

名　　称	規　　格	計　　算　　式	数　　量
歩車道境界ブロック	切下げタイプ (両面R)B種 H=100	10.0/0.605	16.5 個
敷モルタル	1：3	0.205×0.010×10.0	0.021 m3

細　　別	歩車道境界ブロック3型	延　長	10.00　m　当り

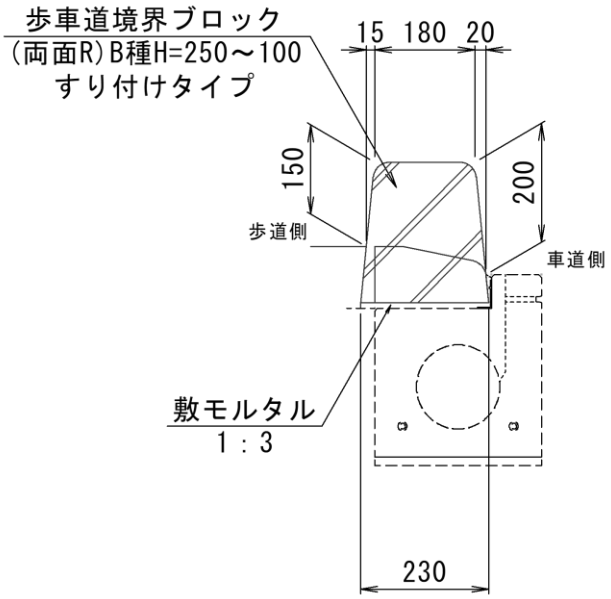

名　　称	規　　格	計　　算　　式	数　　量
歩車道境界ブロック	すり付けタイプ (両面R)B種 H=250～100	10.0/0.605	16.5 個
敷モルタル	1：3	0.230×0.010×10.0	0.023 m3

細　　別	歩車道境界ブロック4型	延　長	10.00　m　当り

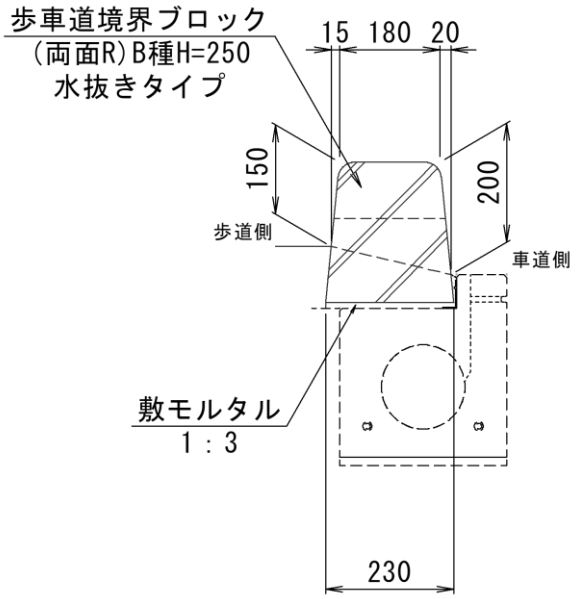

名　　称	規　　格	計　　算　　式	数　　量
歩車道境界ブロック	水抜きタイプ (両面R)B種 H=250	10.0/0.605	16.5 個
敷モルタル	1：3	0.230×0.010×10.0	0.023 m3

細　　別	歩車道境界ブロック5型	延　長	10.00　m　当り

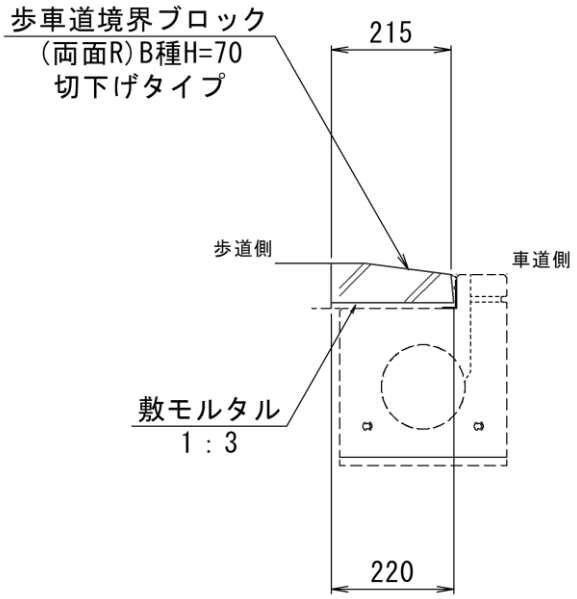

名　　称	規　　格	計　　算　　式	数　　量
歩車道境界ブロック	切下げタイプ (両面R)B種 H=70	10.0/0.605	16.5 個
敷モルタル	1：3	0.220×0.010×10.0	0.022 m3

細　　別	歩車道境界ブロック6型	延　長	10.00　m　当り

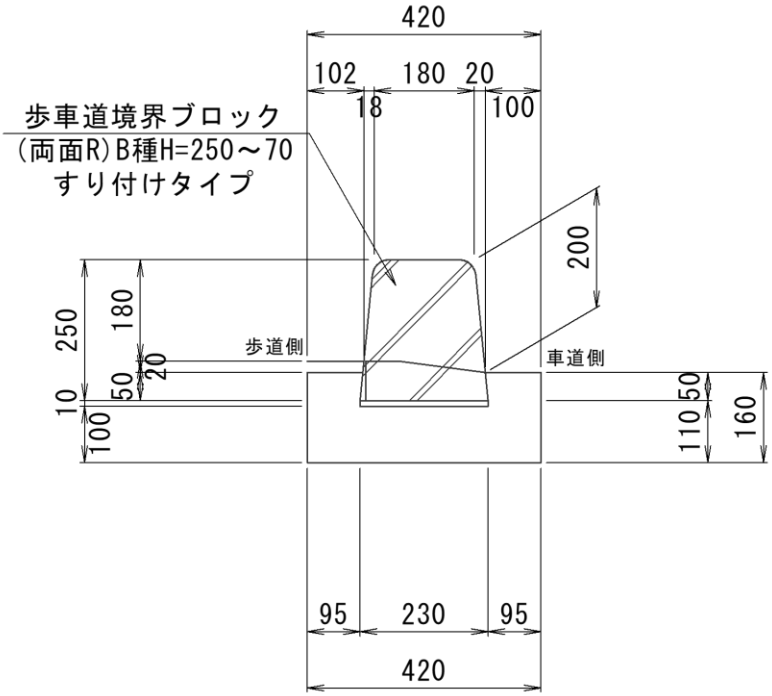

名　　称	規　　格	計　　算　　式	数　　量
歩車道境界ブロック	すり付けタイプ (両面R)B種 H=250～70	10.0/0.605	16.5 個
敷モルタル	1：3	0.230×0.010×10.0	0.023 m3
コンクリート	18-8-25BB	{(0.100＋0.095)×1/2×0.050＋(0.100 ＋0.095)×1/2×0.050＋0.420×0.110－0. ×0.010} ×10.0	0.537 m3
型枠		0.200×2×10.0	4.000 m2

細　　別	歩車道境界ブロック7型	延　長	10.00　m　当り

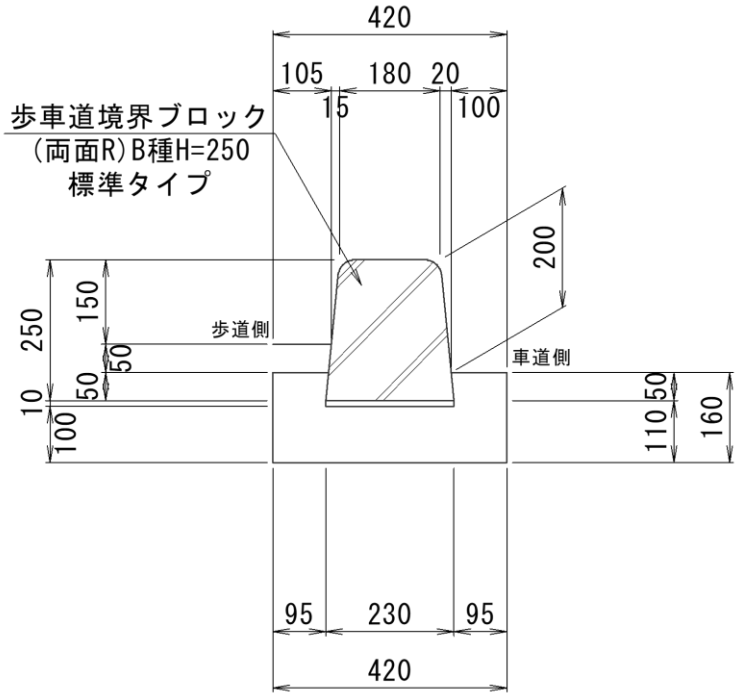

名　　称	規　　格	計　　算　　式	数　　量
歩車道境界ブロック	標準タイプ (両面R)B種 H=250	10.0/0.605	16.5 個
敷モルタル	1：3	0.230×0.010×10.0	0.023 m3
コンクリート	18-8-25BB	{(0.100＋0.095)×1/2×0.050＋(0.100 ＋0.095)×1/2×0.050＋0.420×0.110－0. ×0.010} ×10.0	0.537 m3
型枠		0.200×2×10.0	4.000 m2

細　　別	地先境界ブロック	延　長	10.00　m　当り

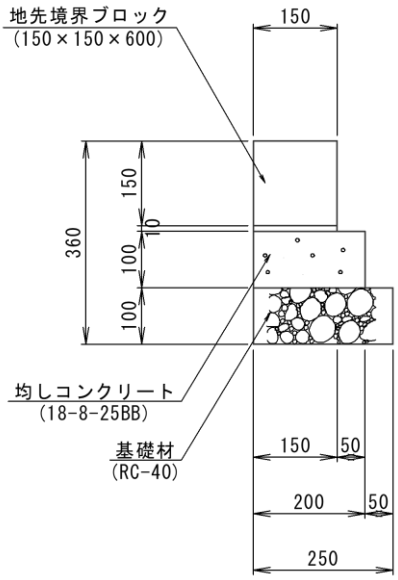

名　　称	規　　格	計　　算　　式	数　　量
地先境界ブロック	地先境界C種 150×150×600	10.0/0.605	16.5 個
敷モルタル	1：3	0.150×0.010×10.0	0.015 m3
均しコンクリート	18-8-25BB	0.200×0.100×10.0	0.200 m3
型枠		0.100×2×10.0	2.000 m2
基礎砕石	RC-40 t=10cm	0.250×10.0	2.500 m2

区画線工 数量集計表

種別	細別	規格	数量用単位	数量区分			合計	備考
区画線工	区画線設置（溶融式）	中心線、白色 実線・ゼブラ W=15cm	m	243.99			244.0	
	区画線設置（溶融式）	中心線、黄色 実線・ゼブラ W=15cm	m	259.40			259.4	
	区画線設置（溶融式）	中心線、白色 破線 W=15cm	m	15.00			15.0	塗布延長
	区画線設置（溶融式）	外側線、白色 実線・ゼブラ W=15cm	m	532.02			532.0	
	区画線設置（溶融式）	外側線、白色 破線 W=15cm	m	20.00			20.0	塗布延長
	区画線設置（溶融式）	ゼブラ斜線、白色 実線・ゼブラ W=45cm	m	148.92			148.9	
	区画線設置（溶融式）	停止線、白色 実線・ゼブラ W=45cm	m	2.75			2.8	
	区画線設置（溶融式）	矢印・記号・文字、白色 15cm換算	m	63.46			63.5	

区画線工 延長調書(1)

名称・規格		測点	数量	単位	備考
区画線工					
区画線設置（溶融式）		NO.0 ＋ 15.50 ～ NO.6 ＋ 11.82	116.38	m	上中心線
中心線、白色		NO.7 ＋ 8.50 ～ NO.8 ＋ 18.50	30.00	m	下中心線
実線・ゼブラ W=15cm		NO.8 ＋ 18.50 ～ NO.13 ＋ 16.00	97.61	m	下中心線
		合計	243.99	m	
区画線設置（溶融式）		NO.0 ＋ 8.00 ～ NO.6 ＋ 11.82	124.35	m	下中心線
中心線、黄色		NO.7 ＋ 8.50 ～ NO.14 ＋ 3.50	135.05	m	上中心線
実線・ゼブラ W=15cm		合計	259.40	m	
区画線設置（溶融式）		NO.9 ＋ 3.50 ～ NO.10 ＋ 8.50	15.00	m	破線
中心線、白色		合計	15.00	m	
破線 W=15cm					
区画線設置（溶融式）		NO.0 ＋ 8.00 ～ NO.6 ＋ 10.08	123.12	m	外側線(L)
外側線、白色		NO.7 ＋ 9.92 ～ NO.14 ＋ 3.50	134.62	m	外側線(L)
実線・ゼブラ W=15cm		NO.0 ＋ 18.18 ～ NO.3 ＋ 17.95	63.59	m	外側線(R)
		NO.3 ＋ 18.46 ～ NO.6 ＋ 19.52	65.05	m	外側線(R)
		NO.7 ＋ 0.49 ～ NO.10 ＋ 1.55	65.07	m	外側線(R)
		NO.10 ＋ 2.24 ～ NO.13 ＋ 0.57	62.24	m	外側線(R)
		NO.13 ＋ 2.32 ～ NO.13 ＋ 18.50	18.33	m	外側線(R)
		合計	532.02	m	
区画線設置（溶融式）		NO.6 ＋ 0.50 ～ NO.7 ＋ 19.50	20.00	m	破線
外側線、白色		合計	20.00	m	
破線 W=15cm					
区画線設置（溶融式）		NO.0 ＋ 15.50 ～ NO.6 ＋ 11.82	108.85	m	ゼブラ斜線
ゼブラ斜線、白色		NO.8 ＋ 18.50 ～ NO.13 ＋ 16.00	40.07	m	ゼブラ斜線
実線・ゼブラ W=45cm		合計	148.92	m	
区画線設置（溶融式）		NO.7 ＋ 8.50	2.75	m	停止線(L)
停止線、白色		合計	2.75	m	
実線・ゼブラ W=45cm					

区画線工 延長調書(2)

名称・規格		測点	数量	単位	備考
区画線設置（溶融式）					
白色					
矢印・記号・文字 15cm換算					
直進・左折矢印　白色		NO.2 ＋ 13.03 ～ NO.5 ＋ 18.00	26.73	m	3ヶ所×8.91
右折矢印　白色		NO.7 ＋ 8.50 ～ NO.8 ＋ 18.50	13.32	m	2ヶ所×6.66
直進矢印　白色		NO.7 ＋ 8.50 ～ NO.8 ＋ 18.50	12.50	m	2ヶ所×6.25
直進（予告）　白色		NO.10 ＋ 18.50 ～ NO.11 ＋ 3.50	5.25	m	1ヶ所×5.25
右折矢印（予告）　白色		NO.10 ＋ 18.50 ～ NO.11 ＋ 3.50	5.66	m	1ヶ所×5.66
		合計	63.46	m	

道 路 植 栽 工 数 量 集 計 表

種　　別	細　　別	規　　格	数量用単位	数　量　区　分			合　計	備　考
道路植栽工	植樹帯盛土	客土 赤土95%,土壌改良材5%	m3	41.8			41.8	
	植樹（低木植栽）	キンメツゲ H=0.5m,W=0.2m	本	1031			1031	

道 路 植 栽 工 計 算 表

測　　点	距　離	植樹帯盛土(客土)									備　考
		断面積	平均断面積	土　量							
NO.0+8.0	0.0	0.2	―	―							
NO.1	12.0	0.2	0.20	2.4							
NO.2	20.0	0.2	0.20	4.0							
NO.3	20.0	0.2	0.20	4.0							
NO.4	20.0	0.2	0.20	4.0							
NO.5	20.0	0.2	0.20	4.0							
NO.5+19.5	19.5	0.2	0.20	3.9							
NO.6+19.5	0.0	0.0	―	―							
NO.7	20.5	0.0	0.00	0.0							
NO.8+0.5	20.5	0.0	0.00	0.0							
NO.8+0.5	0.0	0.2	―	―							
NO.9	19.5	0.2	0.20	3.9							
NO.10	20.0	0.2	0.20	4.0							
NO.11	20.0	0.2	0.20	4.0							
NO.12	20.0	0.2	0.20	4.0							
NO.13	20.0	0.2	0.20	4.0							
NO.13+14.9	14.9	0.2	0.20	3.0							
ます部控除①	-14.0	0.2	0.20	-2.8					14箇所（1箇所1.0m）		
ます部控除②	-3.1	0.2	0.20	-0.6					1箇所（1箇所3.1m）		
合計	**249.8**			**41.8**							

道路植栽工 延長調書(1)

名称・規格		測点	数量	単位	備考
道路植栽工					
低木植栽		NO.1 ＋ 8.85 ～ NO.1 ＋ 9.65	102	本	
キンメツゲ		NO.1 ＋ 10.35 ～ NO.2 ＋ 9.65	94	本	
H=0.5m,W=0.2m		NO.2 ＋ 10.35 ～ NO.3 ＋ 9.65	94	本	
		NO.3 ＋ 10.35 ～ NO.4 ＋ 0.42	48	本	
		NO.4 ＋ 3.22 ～ NO.4 ＋ 9.65	30	本	
		NO.4 ＋ 10.35 ～ NO.5 ＋ 9.65	94	本	
		NO.5 ＋ 10.35 ～ NO.5 ＋ 18.65	39	本	
		NO.8 ＋ 1.35 ～ NO.8 ＋ 9.65	39	本	
		NO.8 ＋ 10.35 ～ NO.9 ＋ 9.65	94	本	
		NO.9 ＋ 10.35 ～ NO.10 ＋ 9.65	94	本	
		NO.10 ＋ 10.35 ～ NO.11 ＋ 9.65	94	本	
		NO.11 ＋ 10.35 ～ NO.12 ＋ 9.65	94	本	
		NO.12 ＋ 10.35 ～ NO.13 ＋ 9.65	94	本	
		NO.13 ＋ 10.35 ～ NO.13 ＋ 15.00	21	本	
		合計	1031	本	

道路付属物復旧（移設）工 数量集計表

種　　別	細　　別	規　　格	数量用単位	数　量　区　分			合　計	備　考
附属物復旧（移設）工	警戒標識(路側式)(復旧(移設))	左方屈曲あり（202）	基	1			1	

道路付属物復旧（移設）工 箇所調書(1)

名称・規格		測点	数量	単位	備考
附属物復旧（移設）工					
警戒標識(路側式)(復旧(移設))		NO.12 ＋ 11.30	1	基	
左方屈曲あり（202）		合計	1	基	

構造物撤去工数量集計表

種別	細別	規格	数量用単位	数量区分 構造物	舗装	付属物等	合計	備考
作業土工	床掘り	(土砂)	m3	330.6			330.6	
	埋戻し	(土砂)	m3	101.5			101.5	
構造物取壊し工	コンクリート構造物取壊し	無筋構造物	m3	378.8			378.8	
	コンクリート構造物取壊し	鉄筋構造物	m3	8.1			8.1	
	路面切削	As t=6cm以下	m2		968.4		968.4	
	舗装版破砕	As t=15cm以下	m2		495.8		495.8	
	舗装版破砕	As t=15cmを超え35cm以下	m2		59.1		59.1	
	舗装版破砕	Co t=15cm以下	m2		142.8		142.8	
	舗装版切断	As t=15cm以下	m2		3.6		3.6	
	舗装版切断	As t=15cmを超え30cm以下	m2		47.4		47.4	
運搬処理工	殻運搬処理	無筋Co殻	m3	378.8			378.8	
	殻運搬処理	鉄筋Co殻	m3	8.1	14.3		22.4	
	殻運搬処理	As殻	m3		74.5		74.5	
	殻運搬処理	伐採木	kg			188.2	188.2	
	濁水運搬処理		m3		0.21		0.21	
防護柵撤去工	防護柵（横断・転落防止柵）撤去	H=1.1m(パネル式)	m			74.3	74.3	
植栽撤去工	低木伐採・伐根	株物 樹高50cm以上80cm未満	株			634.0	634.0	

作　業　土　工　計　算　表

測　　点	距　離	床掘り(土砂)									備　考
		断面積	平均断面積	土　量							
NO.0+8.0	0.0	1.0	―	―							
NO.1	12.0	1.0	1.00	12.0							
NO.2	20.0	0.8	0.90	18.0							
NO.3	20.0	0.7	0.75	15.0							
NO.4	20.0	0.7	0.70	14.0							
NO.5	20.0	0.6	0.65	13.0							
NO.5+19.5	19.5	0.8	0.70	13.7							
NO.6+14.5	15.0	0.8	0.80	12.0							
NO.7	5.5	1.0	0.90	5.0							
NO.7+5.5	5.5	1.0	1.00	5.5							
NO.8+0.5	15.0	0.6	0.80	12.0							
NO.9	19.5	0.8	0.70	13.7							
NO.10	20.0	0.8	0.80	16.0							
NO.11	20.0	0.6	0.70	14.0							
NO.12	20.0	0.9	0.75	15.0							
NO.13	20.0	1.0	0.95	19.0							
NO.13+16.0	16.0	1.0	1.00	16.0							
NO.13+16.0	0.0	0.2	―	―							
NO.14	4.0	0.2	0.20	0.8							
NO.14+3.5	3.5	0.2	0.20	0.7							
撤去単独部作業土工分				115.2							
合計	**275.5**			**330.6**			**0.0**				

作　業　土　工　計　算　表

測　　点	距　離	埋戻し(土砂)									備　考
		断面積	平均断面積	土　量							
NO.0+8.0	0.0		—	—							
NO.1	12.0		—	—							
NO.2	20.0		—	—							
NO.3	20.0		—	—							
NO.4	20.0		—	—							
NO.5	20.0		—	—							
NO.5+19.5	19.5		—	—							
NO.6+14.5	15.0		—	—							
NO.7	5.5		—	—							
NO.7+5.5	5.5		—	—							
NO.8+0.5	15.0		—	—							
NO.9	19.5		—	—							
NO.10	20.0		—	—							
NO.11	20.0		—	—							
NO.12	20.0		—	—							
NO.13	20.0		—	—							
NO.13+16.0	16.0		—	—							
NO.13+16.0	0.0	0.2	—	—							
NO.14	4.0	0.2	0.20	0.8							
NO.14+3.5	3.5	0.2	0.20	0.7							
撤去単独部作業土工分				100.0							
合計	**275.5**			**101.5**							

作　業　土　工　計　算　表　（作業土工：撤去工）

測　　点	単距離・箇所	床掘り(土砂)		埋戻し(土砂)				備　考
		面積(m2)	体積(m3)	面積(m2)	体積(m3)			
撤去単独部作業土工								
擁壁(1)(2)	1.0	18.87	18.9	19.98	20.0			
擁壁(3)(4)	1.0	8.19	8.2	12.12	12.1			
擁壁(5)(6)	1.0	18.19	18.2	21.94	21.9			
擁壁(7)(8)	1.0	18.13	18.1	15.63	15.6			
擁壁(9)(10)	1.0	49.69	49.7	28.24	28.2			
乗入(1)	1.0	2.10	2.1	2.18	2.2			
合計	6.0		115.2		100.0			

構造物取壊し工計算表

測　　点	距　離	コンクリート構造物取壊し(無筋)			コンクリート構造物取壊し(鉄筋)						備　考
		断面積	平均断面積	体積(m3)	断面積	平均断面積	体積(m3)				
NO.0+8.0	0.0	1.2	―	―	0.1						
NO.1	12.0	1.2	1.20	14.4	0.1	0.10	1.2				
NO.1+1.7	1.7	1.2	1.20	2.0	0.1	0.10	0.2				
NO.1+3.8	0.0	1.2	―	―	0.1	―	―				
NO.2	16.2	1.0	1.10	17.8	0.1	0.10	1.6				
NO.3	20.0	1.2	1.10	22.0	0.1	0.10	2.0				
NO.4	20.0	1.1	1.15	23.0	0.1	0.10	2.0				
NO.4+2.9	2.9	1.1	1.10	3.2	0.1	0.10	0.3				
NO.4+4.4	0.0	1.1	―	―	0.0	―	―				
NO.5	15.6	1.0	1.05	16.4	0.0	0.00	0.0				
NO.6	20.0	1.1	1.05	21.0	0.0	0.00	0.0				
NO.7	20.0	1.4	1.25	25.0	0.0	0.00	0.0				
NO.7+4.4	4.4	1.4	1.40	6.2	0.0	0.00	0.0				
NO.7+6.5	0.0	1.4	―	―	0.0	―	―				
NO.8	13.5	1.1	1.25	16.9	0.0	0.00	0.0				
NO.9	20.0	1.2	1.15	23.0	0.0	0.00	0.0				
NO.10	20.0	1.3	1.25	25.0	0.0	0.00	0.0				
NO.10+6.4	6.4	1.3	1.30	8.3	0.0	0.00	0.0				
NO.10+8.2	0.0	1.3	―	―	0.0	―	―				
NO.11	11.8	1.1	1.20	14.2	0.0	0.00	0.0				
NO.12	20.0	1.2	1.15	23.0	0.0	0.00	0.0				
NO.13	20.0	1.3	1.25	25.0	0.0	0.00	0.0				
NO.13+5.6	5.6	1.3	1.30	7.3	0.0	0.00	0.0				
NO.13+10.0	0.0	1.3	―	―	0.0	―	―				
NO.13+15.3	5.3	1.3	1.30	6.9	0.0	0.00	0.0				
NO.13+15.3	0.0	0.2	―	―	0.0	―	―				
NO.14	4.7	0.2	0.20	0.9	0.0	0.00	0.0				
NO.14+3.5	3.5	0.2	0.20	0.7	0.0	0.00	0.0				
撤去単独部分				76.6			0.8				
合計	**263.6**			**378.8**			**8.1**				
殻運搬処理（無筋）　＝　（　378.8　）									＝	**378.8　m3**	
殻運搬処理（鉄筋）　＝　（　8.1　）									＝	**8.1　m3**	

コンクリート構造物取壊し数量計算書（撤去単独部）				
名　　称	計　算　式	単位	数 量	摘　要
ます(1)	0.48×(1+1)	m3	0.96	無筋
ます(1)	0.05×(1+1)	m3	0.10	鉄筋構造物
ます(2)	0.47×(1+1)	m3	0.94	無筋
水路(1)	0.13×10.9	m3	1.42	無筋
水路(2)	0.15×(5.9+10.3)	m3	2.43	無筋
水路(3)	0.24×12.0	m3	2.88	無筋
乗入(1)	0.36×1	m3	0.36	無筋
乗入(1)	0.61×1	m3	0.61	鉄筋構造物
乗入(2)	0.04×1	m3	0.04	鉄筋構造物
擁壁(1)	6.79×1	m3	6.79	無筋
擁壁(2)	6.32×1	m3	6.32	無筋
擁壁(3)	4.73×1	m3	4.73	無筋
擁壁(4)	3.60×1	m3	3.60	無筋
擁壁(5)	7.57×1	m3	7.57	無筋
擁壁(6)	6.02×1	m3	6.02	無筋
擁壁(7)	9.95×1	m3	9.95	無筋
擁壁(8)	5.23×1	m3	5.23	無筋
擁壁(9)	6.30×1	m3	6.30	無筋
擁壁(10)	11.05×1	m3	11.05	無筋
	鉄筋構造物　合計	m3	0.75	
	無筋構造物　合計	m3	76.55	

舗装版取壊し数量計算書

名　　称	計　算　式	単位	数　量	摘　　要
路面切削	舗装版撤去工（車道部）数量計算表より			
As　t=5cm	968.4	m2	968.4	
As　t=6cm以下 合　計		m2	968.4	
舗装版破砕	舗装版撤去工（歩道部）数量計算表より			
As　t=3cm	495.8	m2	495.8	舗装版破砕（歩道部）
As　t=15cm以下 合　計		m2	495.8	
	舗装版撤去工（車道部）数量計算表より			
As　t=19cm	59.1	m2	59.1	舗装版破砕（車道部）
As　t=15cmを超え35cm以下 合　計		m2	59.1	
舗装版破砕	舗装版撤去工（車道部）数量計算表より			
Co　t=10cm	142.8	m2	142.8	舗装版破砕（車道部）
Co　t=15cm以下 合　計		m2	142.8	
舗装版切断	舗装版切断 数量計算表より			
As　t=3cm	3.6	m	3.6	舗装版切断（歩道部）
As　t=15cm以下 合　計		m	3.6	
As　t=19cm	47.4	m	47.4	舗装版切断（車道部）
As　t=15cmを超え30cm以下 合　計		m	47.4	
殻運搬・処理	142.8×0.10	m3	14.3	
鉄筋Co				
殻運搬・処理	968.4×0.05+495.8×0.03+59.1×0.19	m3	74.5	
As				
濁水運搬処理	3.6*0.023*0.03+47.4*0.023*0.19	m3	0.21	

舗装版撤去工（車道部） 数量計算表

測　　点	距　離	路面切削（As　t=5cm）			舗装版破砕（As　t=19cm）			舗装版破砕（Co　t=10cm）			備　考
		番号		面積 (m2)	番号		面積 (m2)	番号		面積 (m2)	
舗装版撤去（車道部）											
NO.0+8.0	0.0			—			—			—	
NO.1	12.0	1		42.2							
NO.2	20.0	2		70.6	1		11.6	2		21.1	
NO.3	20.0	3		70.5							
NO.4	20.0	4		70.2							
NO.5	20.0	5		70.1	3		9.0	4		10.2	
NO.6	20.0	6		70.2							
NO.7	20.0	7		70.2							
NO.8	20.0	8		70.4	5		10.0	6		20.7	
NO.9	20.0	9		70.5							
NO.10	20.0	10		70.3							
NO.11	20.0	11		70.1	7		9.6	8		20.6	
NO.12	20.0	12		70.4							
NO.13	20.0	13		70.3							
NO.14+3.5	23.5	14		82.4	9		18.9	10		70.2	
合計	**275.5**			**968.4**			**59.1**			**142.8**	

路面切削（As　t=5cm）	＝	（　968.4　）	＝	**968.4　m3**
舗装版破砕（As　t=19cm）	＝	（　59.1　）	＝	**59.1　m3**
舗装版破砕（Co　t=10cm）	＝	（　142.8　）	＝	**142.8　m3**

舗装版撤去工（歩道部） 数量計算表

測　　点	距　離	舗装版破砕（As　t=3cm）									備　考
		番号		面積 (m2)							
舗装版撤去（歩道部）											
NO.0+8.0	0.0			―							
NO.1	12.0	11		25.8							
NO.2	20.0	12		31.0							
NO.3	20.0	13		37.1							
NO.4	20.0	14		42.9							
NO.5	20.0	15		29.6							
NO.6	20.0	16		36.6							
NO.7	20.0	17		45.2							
NO.8	20.0	18		26.2							
NO.9	20.0	19		36.4							
NO.10	20.0	20		49.1							
NO.11	20.0	21		22.5							
NO.12	20.0	22		37.7							
NO.13	20.0	23		53.7							
NO.14+3.5	23.5	24		22.0							
合計	**275.5**			**495.8**							

舗装版破砕（As　t=3cm）　＝　（　495.8　）　＝　**495.8　m3**

舗装版切断 数量計算表

測　　点			LR	車道部		歩道部						備　考
				番号	延長 (m)	番号	延長 (m)					
NO.0+8			L	1	3.5	2	1.8					
NO.0+19.1	～	NO.1+7.2	L	3	8.0							
NO.3+19.8	～	NO.4+6.9	L	4	7.1							
NO.7+1.0	～	NO.7+8.4	L	5	7.4							
NO.10+3.0	～	NO.10+9.9	L	6	6.9							
NO.13+2.2	～	NO.13+13.2	L	7	11.0							
NO.14+3.5			L	8	3.5	9	1.8					
計					**47.4**		**3.6**					
合計					**47.4**		**3.6**					

舗装版切断（車道部）

舗装版切断（As　t=19cm）　＝　（　47.4　）　＝　**47.4**　**m**

舗装版切断（歩道部）

舗装版切断（As　t=3cm）　＝　（　3.6　）　＝　**3.6**　**m**

防護柵撤去数量計算書

名　　称	計　算　式	単位	数　量	摘　　要
防護柵撤去工	取壊し平面図参照			
転落防止柵撤去				
H=1.1m	17.6+32.6+19.1+5.0	m	74.3	

植栽撤去工計算表(1)

番号	樹種	株物　樹高50cm以上80cm未満										備　考
		樹高	幹周	枝張	株数	kg	樹高	幹周	枝張	株数	kg	
1	キンメツゲ	70			26	7.7						1株0.297kg
2	キンメツゲ	70			153	45.4						1株0.297kg
3	キンメツゲ	70			158	46.9						1株0.297kg
4	キンメツゲ	70			158	46.9						1株0.297kg
5	キンメツゲ	70			83	24.7						1株0.297kg
6	キンメツゲ	70			33	9.8						1株0.297kg
7	キンメツゲ	70			23	6.8						1株0.297kg
合計					**634**	**188.2**				**0**	**0.0**	
合計	運搬処理 188.2									＝	188.2	