構　造　図（3）

植栽帯

S=1:10

平面図

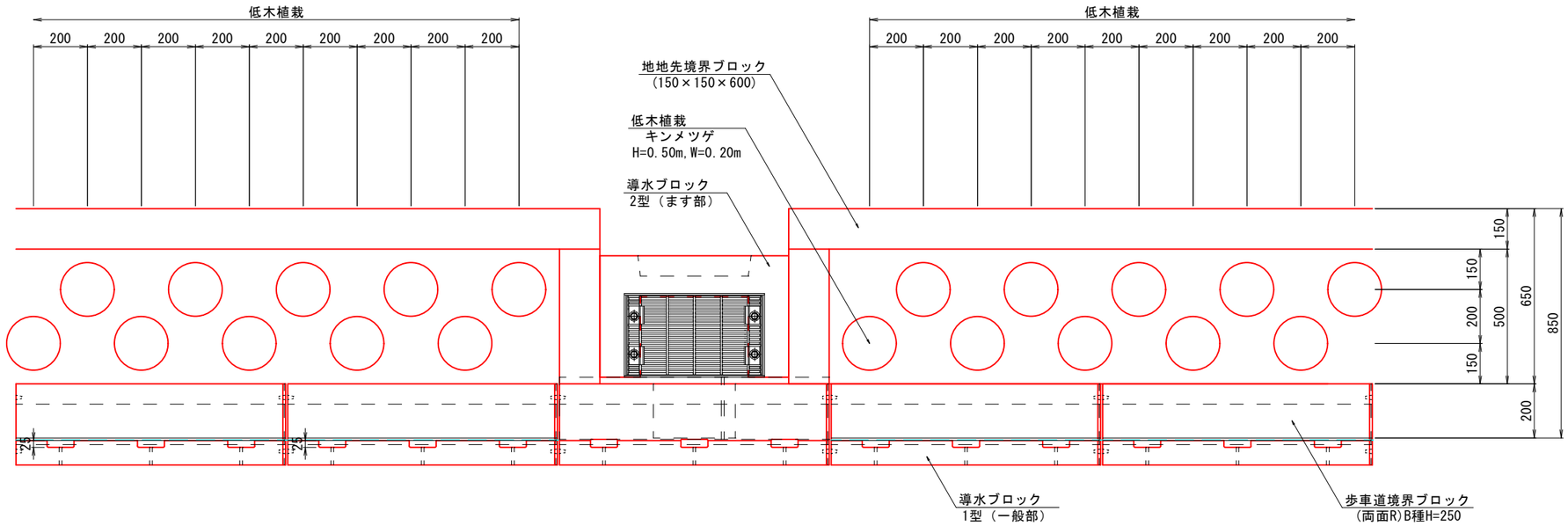

断面図

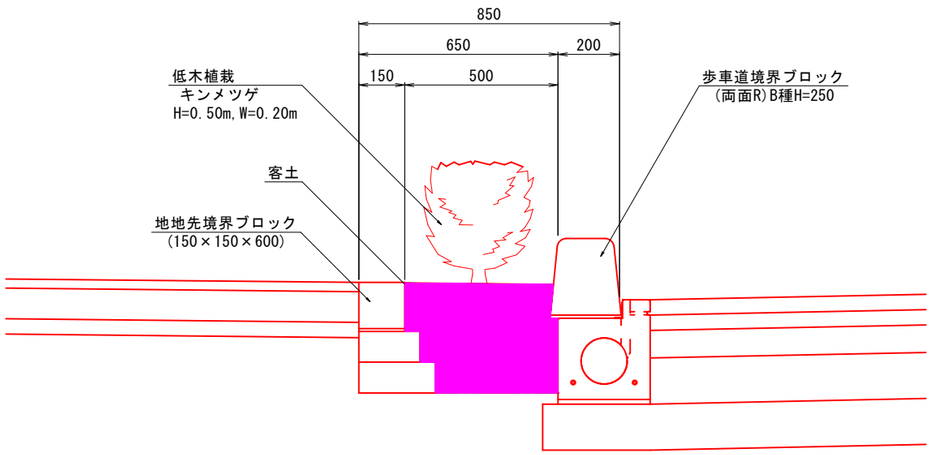

客土　数量表

(1.0m3当り)

名　　称	規格 寸法	単位	数　量	摘　要
赤土		m3	0.950	赤土95%
土壌改良材	発酵下水汚泥コンポスト	kg	36.600	土壌改良材5%

地先境界ブロック

S=1:10

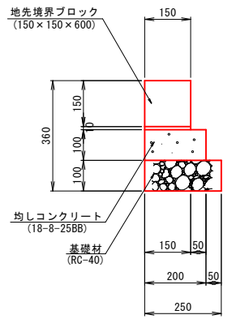

地先境界ブロック　数量表

(10.0m当り)

名　　称	規格 寸法	単位	数　量	摘　要
地先境界ブロック	地先境界C種 150×150×600	個	16.5	参考質量　31kg
敷モルタル	1：3	m3	0.015	
均しコンクリート	18-8-25BB	m3	0.200	
型枠		m2	2.000	
基礎砕石	RC-40 t=10cm	m2	2.500	

工 事 名	国道140号交差点拡幅工事		
図 面 名	構 造 図 （ 3 ）		
年 月 日	令和4年3月		
縮　　尺	1:10	図面番号	12
会 社 名			
事業者名	山梨西部広域環境組合		